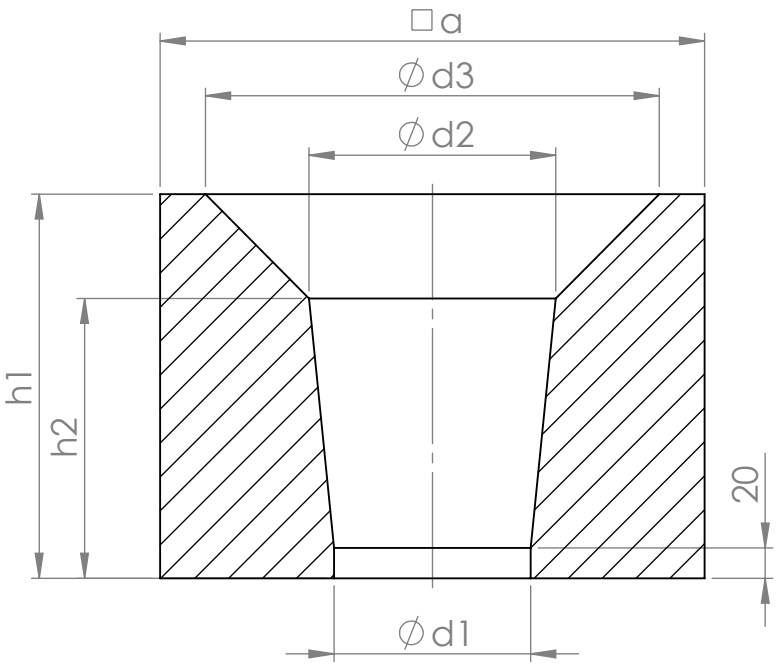

LIVNI SKOLKI
POCKET BLOCKS

Pozicija Item	Dimenzii vo mm/Measurements in mm						Volumen Volume dm3	Pecena glina i visokoaluminozni/Fireclay and High-Alumina
	□a	h1	h2	d1	d2	d3		
L8	360	190	155	130	157	300	20,69	x
L9	360	222	185	130	163	300	24,11	x
L10	360	254	185	130	163	300	26,87	x
L11	360	254	185	160	193	310	24,98	x
L12	420	254	185	210	260	320	32,36	x